Endsektion Außenzahnradpumpe Baugröße 1
XV-Serie

EINPASS Ø 36,5

Anbauflansch: Alu
Körper: Alu
Enddeckel: Alu

Fördervolumen in ccm/U	Bestell-Nr. linksdrehend	Bestell-Nr. rechtsdrehend	Antriebswelle Arbeitsdruck P1 in bar	Antriebswelle max. zulässiges Wellendrehmoment in Nm	Mindestdrezahl in U/min	Spitzendrehzahl in U/min	Dimensionen A mm	Dimensionen B mm	Dimensionen IN / OUT D	Gewicht in kg
0,91	022-055-01050	022-055-01000	250	42,8	700	6000	81,5	40,8	G 3/8"	0,95
1,17	022-055-01150	022-055-01100	250	42,8	700	6000	82,5	41,3	G 3/8"	0,97
1,56	022-055-01250	022-055-01200	250	42,8	700	6000	84	42	G 3/8"	1,01
2,08	022-055-01350	022-055-01300	250	42,8	700	6000	86	43	G 3/8"	1,03
2,60	022-055-01450	022-055-01400	250	42,8	700	6000	88	44	G 3/8"	1,06
3,12	022-055-01550	022-055-01500	250	42,8	700	6000	90	45	G 3/8"	1,09
3,64	022-055-01650	022-055-01600	250	42,8	700	6000	92	46	G 3/8"	1,12
4,16	022-055-01750	022-055-01700	250	42,8	700	6000	94	47	G 3/8"	1,17
4,94	022-055-01850	022-055-01800	250	42,8	700	6000	97	48,5	G 3/8"	1,2
5,85	022-055-01950	022-055-01900	250	42,8	700	5000	100,5	50,3	G 3/8"	1,26
6,50	022-055-02050	022-055-02000	240	42,8	700	5000	103	51,5	G 3/8"	1,3
7,54	022-055-02150	022-055-02100	220	42,8	700	5000	107	53,5	G 3/8"	1,36
9,88	022-055-02250	022-055-02200	190	42,8	700	4000	116	58	G 3/8"	1,5

P1	begrenzt durch Antriebswelle / Pumpenkörper

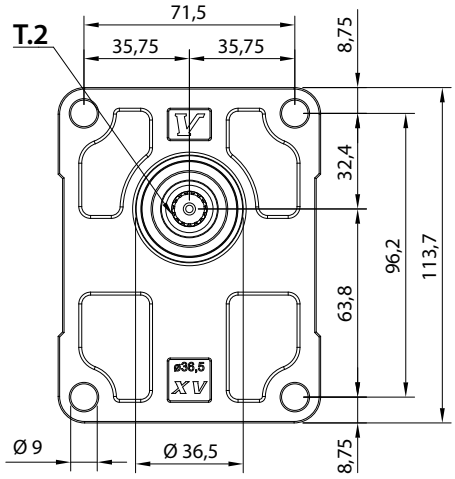

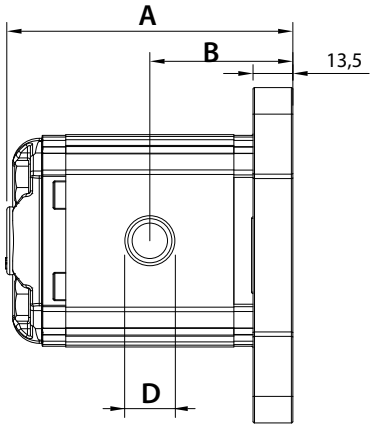

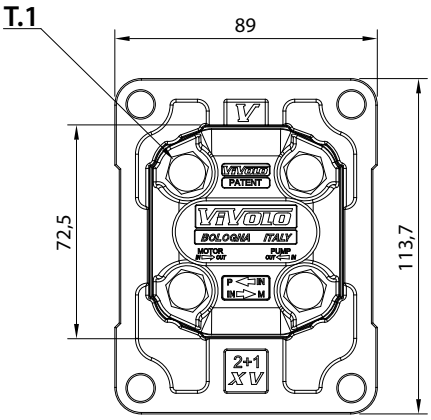

T.1 = 24.5÷29.4 [Nm] - Anzugsmoment - Schrauben M8
T.2 = 42,8 [Nm] - zulässiges Wellendrehmoment

Die Inhalte der Seiten wurden mit größter Sorgfalt erstellt. Für die Richtigkeit, Vollständigkeit und Aktualität der Inhalte können wir jedoch keine Gewähr übernehmen.
Nachdruck bzw. Kopie, auch auszugsweise, der Inhalte, Grafiken und Fotos ist ohne ausdrückliche Zustimmung der Geschäftsführung unzulässig.
Die angegebenen technischen Daten und Abmessungen sind nicht bindend. Wir behalten uns das Recht vor, jederzeit und ohne Ankündigung, Änderungen vorzunehmen.